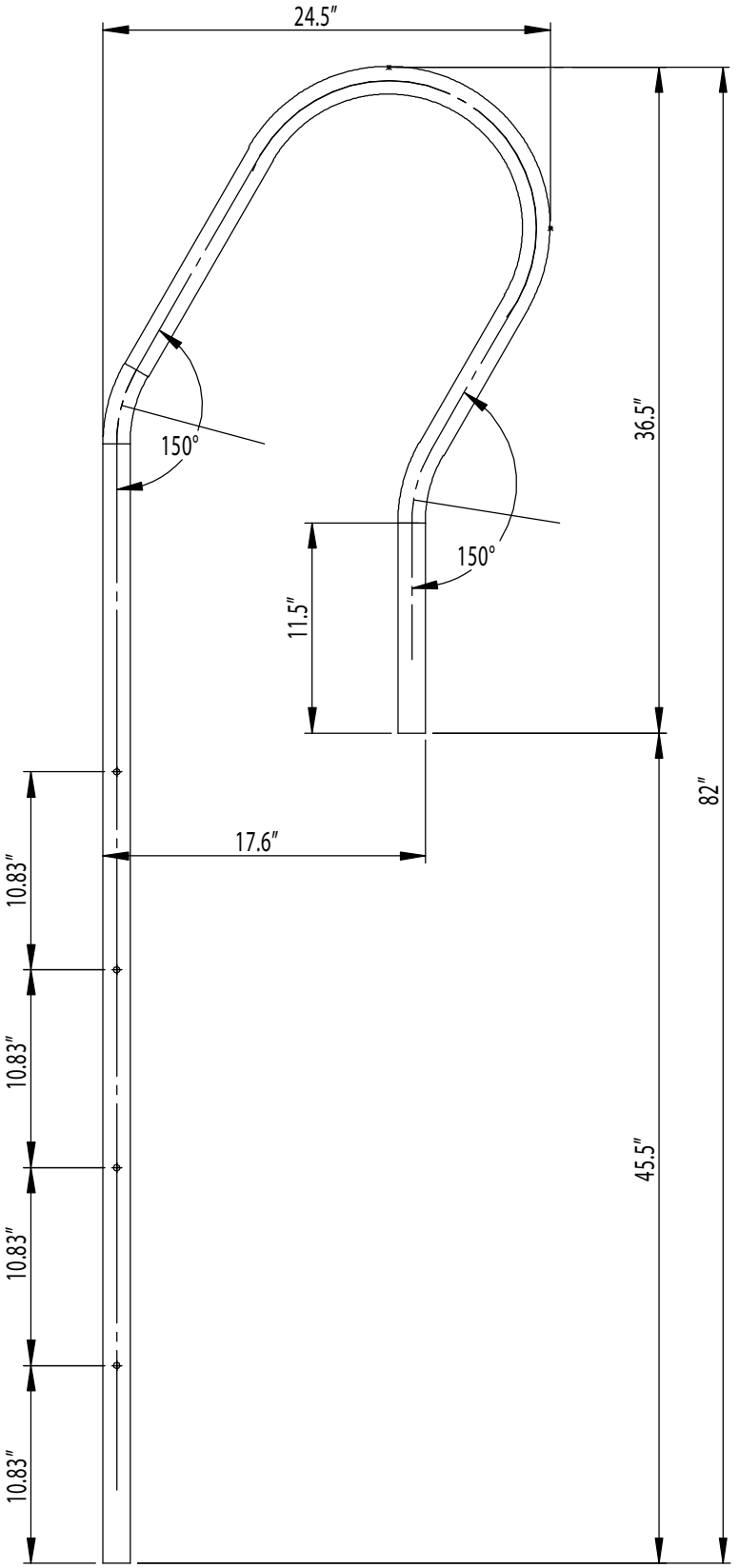
24.5″
150°
150°
36.5″
11.5″
82″
17.6″
10.83″
10.83″
10.83″
10.83″
45.5″